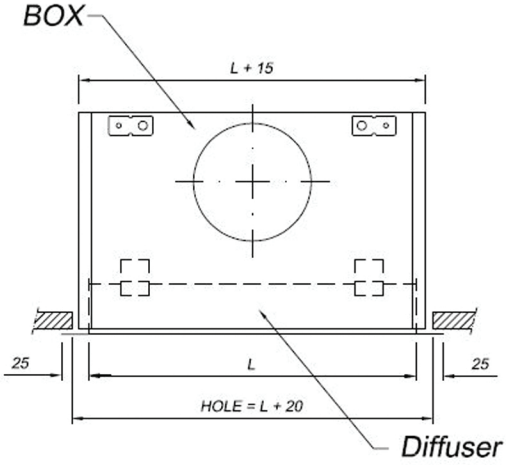

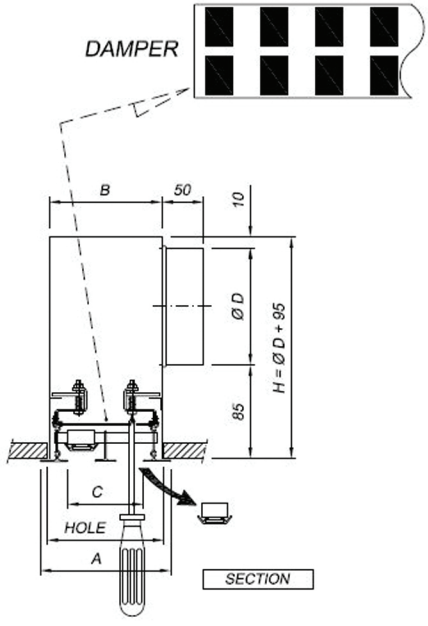

SLOTS	A	B	C	HOLE
1	75	57	25	60
2	119	101	69	104
3	163	145	113	148
4	207	189	157	192
5	251	233	201	236
6	295	277	245	280
7	339	321	289	324
8	383	365	333	368